anfeplast
tampas plásticas

TAMPA 110 mm "A"

01
ITEM

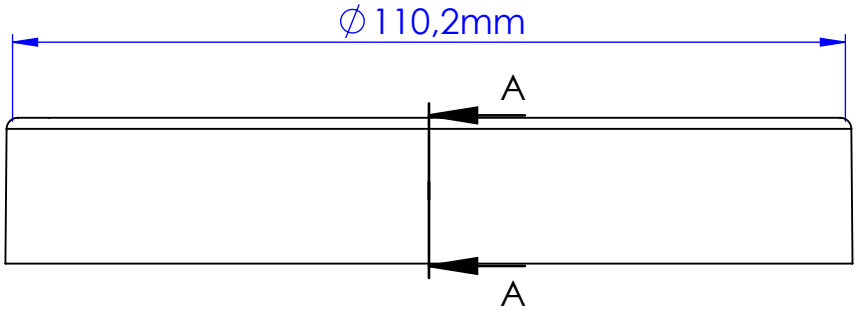

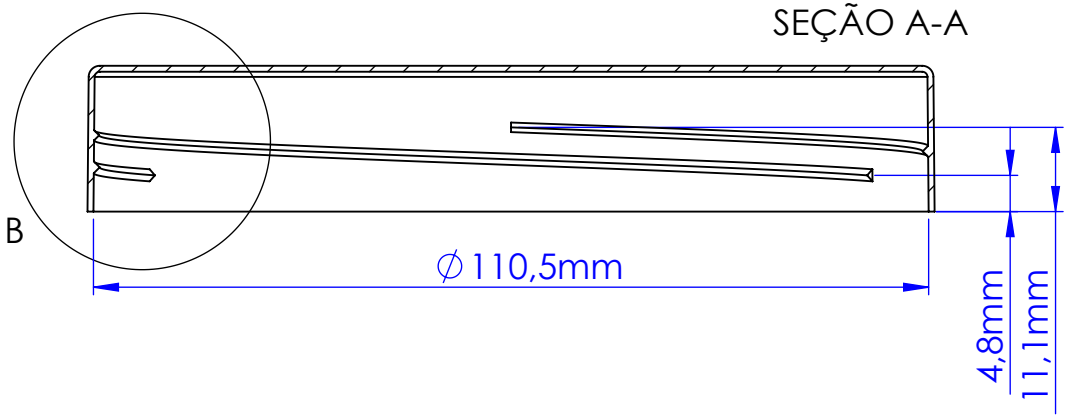

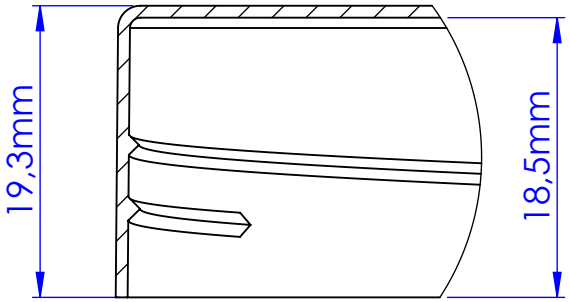

DETALHE B
ESCALA 2 : 1

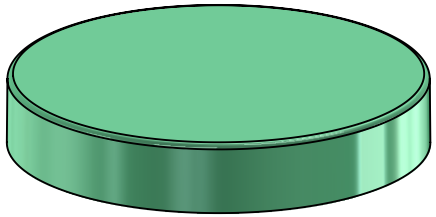

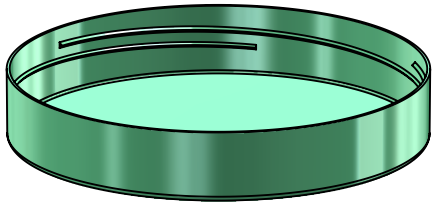

INFORMAÇÕES:

Rosca:
Passo 12,7 mm
(1/2" ou 2 fios por polegada)
3 entradas

ESCALA
1:1